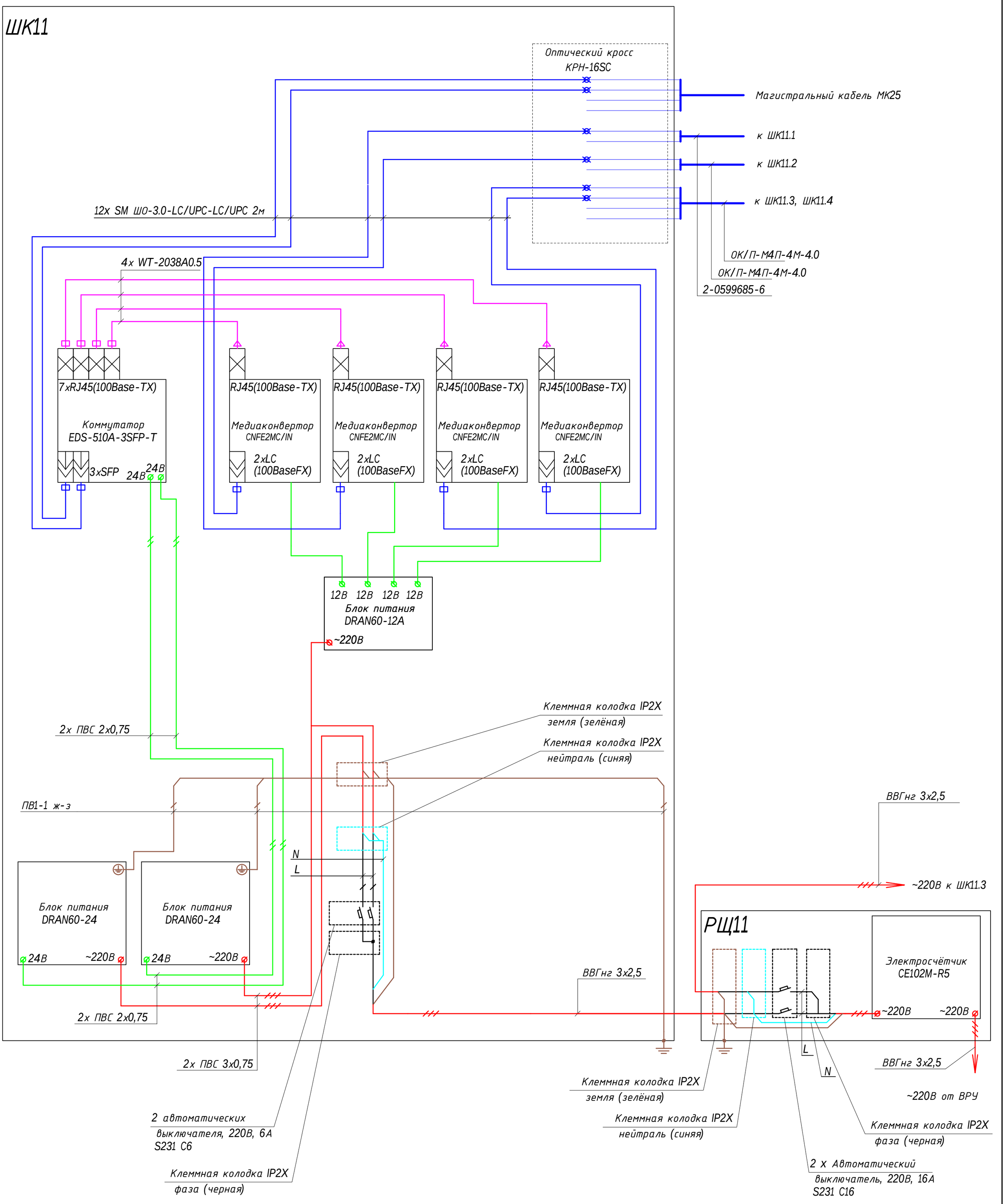

Изм.	Кол.уч	Лист	№ док.	Подп.	Дата
Разраб.		Курочкин			08.12
Пров.		Францев			08.12
Н.контр.		Охотников			08.12
Утв.		Панков			08.12

Т-2.0706.2-КСБ.СЦВ-РЧ

Корректировка проектно-сметной документации.
Комплексная система безопасности в городе Югорске

Система централизованного видеонаблюдения

Стадия	Лист	Листов
РП	91	

Схема соединений.
Объект №11.

Фирма "СИН-СБ"

Перв.примен | Справ. № | Подп и дата | Инв. № дубл. | Взам. инв.№ | Подп. и дата | Инв. № подл.

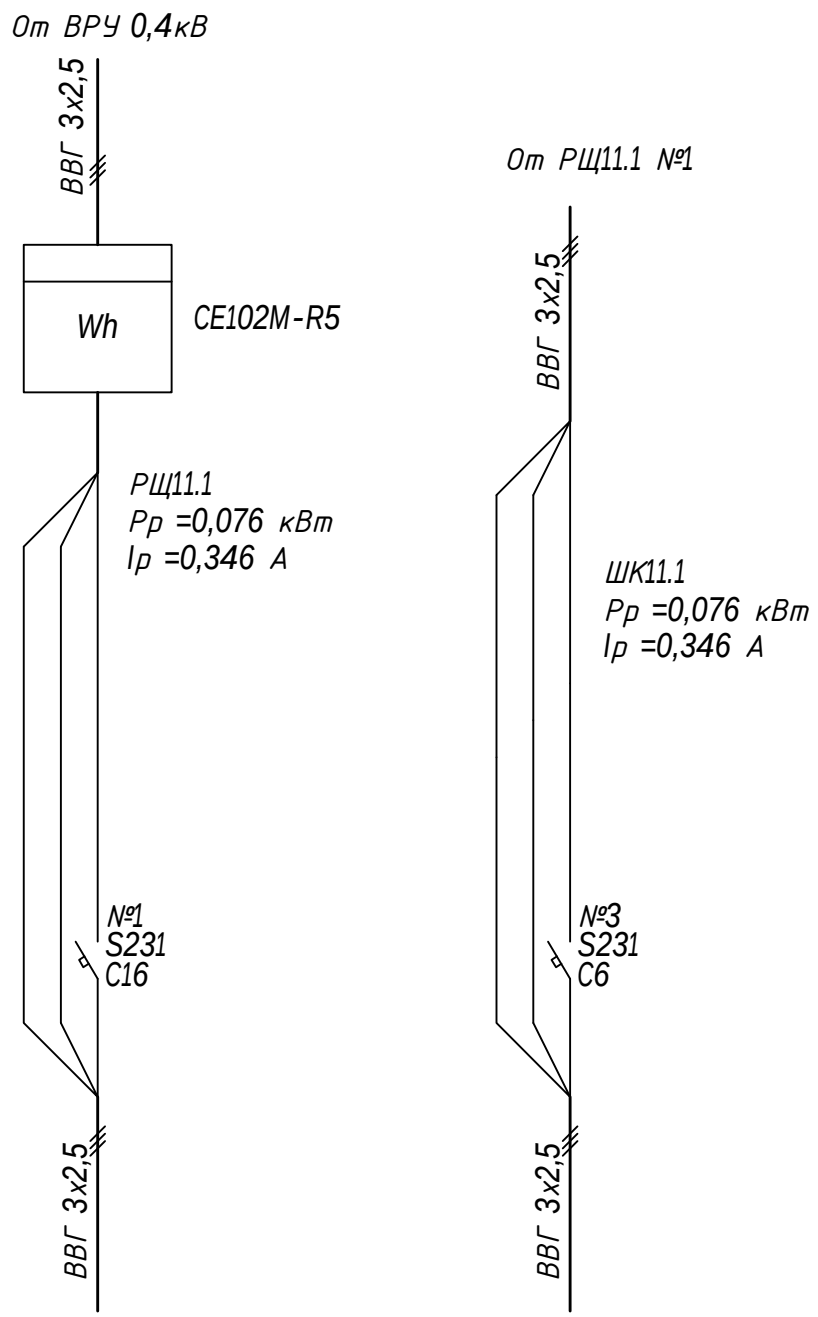

Назначение группы	ШК11.1
Рр, Вт	76
Ір, А	0,346

ТК4.2
71
0,323

Изм.	Кол.уч	Лист	№ док.	Подп.	Дата
Разраб.		Курочкин			08.12
Пров.		Францев			08.12
Н.контр.		Охотников			08.12
Утв.		Панков			08.12

Т-2.0706.2-КСБ.СЦВ-РЧ

Корректировка проектно-сметной документации.
Комплексная система безопасности в городе Югорске

Система централизованного видеонаблюдения

Стадия	Лист	Листов
РП	92	

Схема электропитания.
Объект №11.1.

Фирма "СИН-СБ"

Перв.примен

Справ. №

Подп и дата

Инв. № дубл.

Взам. инв.№

Подп. и дата

Инв. № подл.

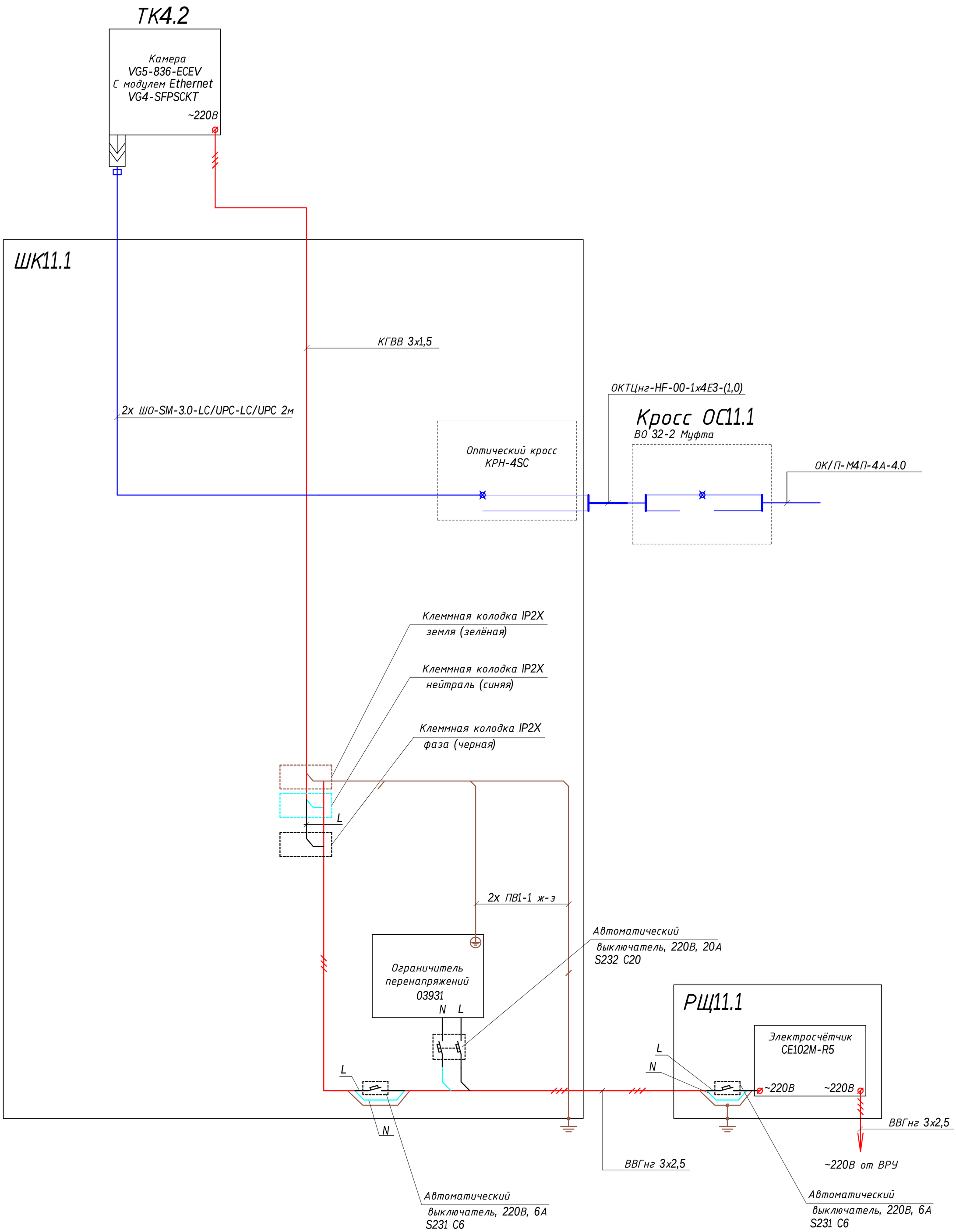

Изм.	Кол.уч	Лист	№ док.	Подп.	Дата	Т-2.0706.2-КСБ.СЦВ-РЧ			
						Корректировка проектно-сметной документации. Комплексная система безопасности в городе Югорске			
Разраб.		Курочкин			08.12	Система централизованного видеонаблюдения	Стадия	Лист	Листов
Пров.		Францев			08.12		РП	93	
Н.контр.		Охотников			08.12				
Утв.		Панков			08.12	Схема соединений. Объект №11.1.	Фирма "СИН-СБ"		

Перв.примен | Справ. № | Подп и дата | Инв. № дубл. | Взам. инв.№ | Подп. и дата | Инв. № подл.

Фрагмент плана 1 этажа

Экспликация помещений		
№	Название	S (м²)
1.	Аккумуляторная	18
2.	Аварийный выход	
3.	Костюмерная	18
4.	Электрощитовая	18
5.	Насосная пожаротушения	54
6.	Коридор	12
7.	Аварийный выход	

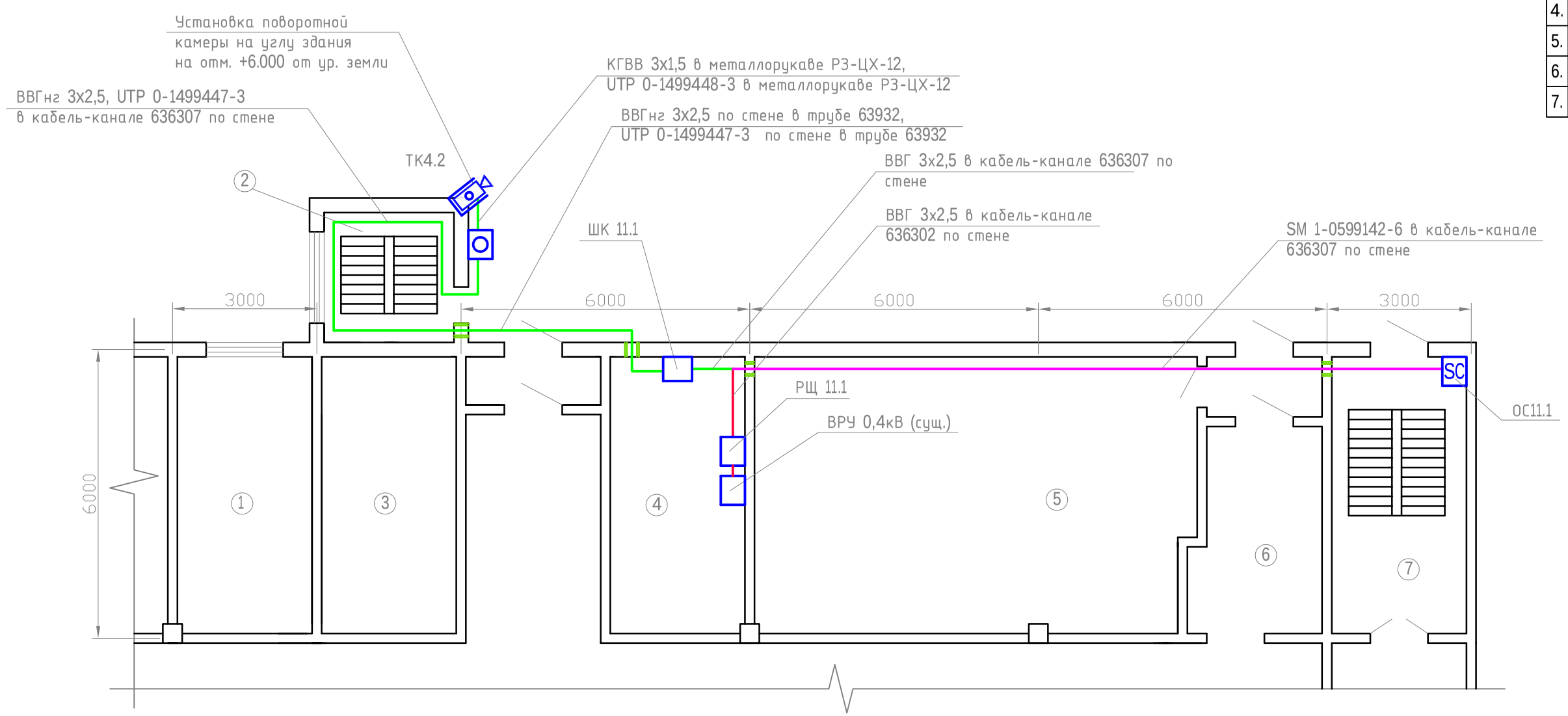

Изм.	Кол.уч	Лист	№ док.	Подп.	Дата	Т-2.0706.2-КСБ.СЦВ-РЧ			
						Корректировка проектно сметной документации. Комплексная система безопасности в городе Югорске			
Разраб.		Курочкин			08.12	Система централизованного видеонаблюдения	Стадия	Лист	Листов
Пров.		Францев			08.12		РП	94	
Н.контр.		Охотников			08.12				
Утв.		Панков			08.12	План размещения оборудования и прокладки линий электропитания и линий связи. Объект №11.1. ДК "Норд".	Фирма "СИН-СБ"		

Перв.примен | Справ. № | Подп и дата | Инв. № дубл. | Взам. инв.№ | Подп. и дата | Инв. № подл.

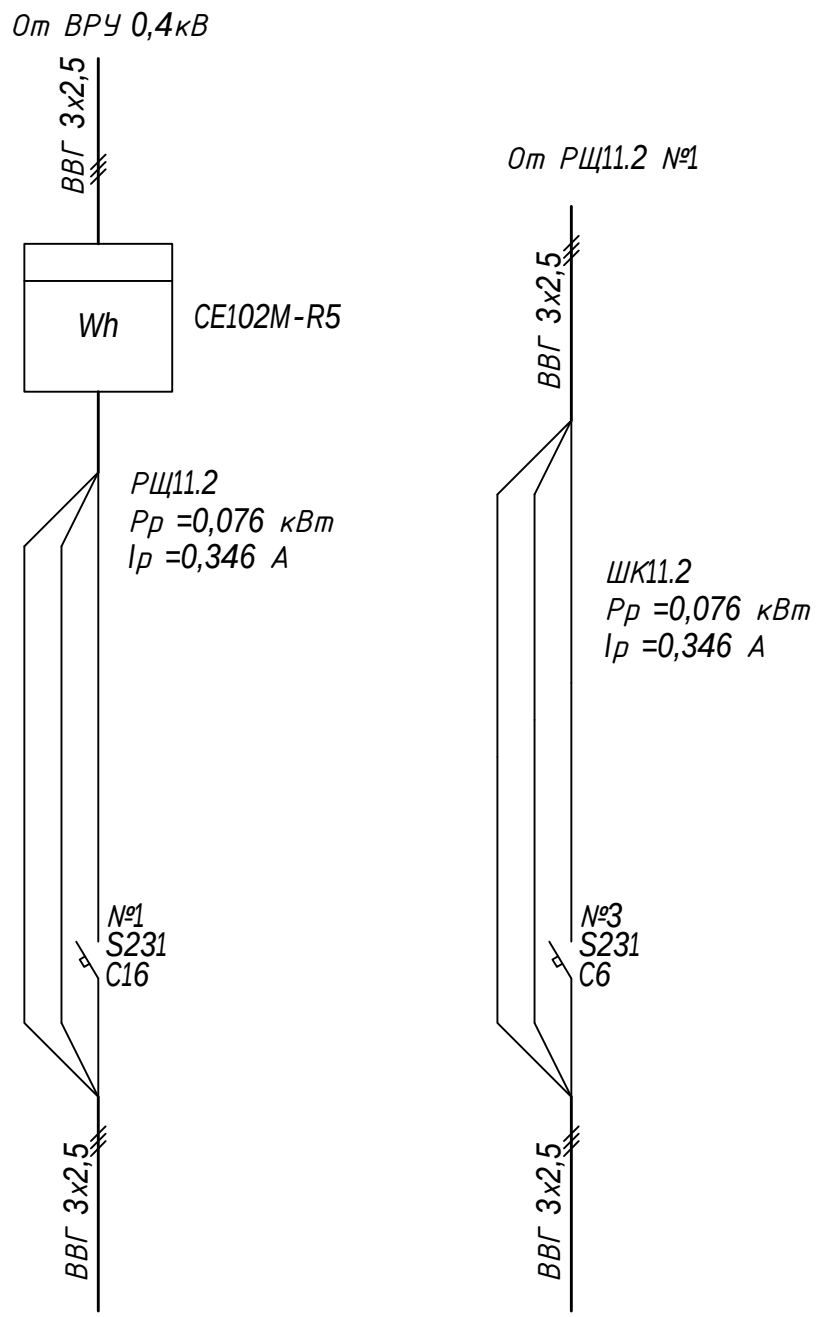

Назначение группы	ШК11.2
Pр, Вт	76
Iр, А	0,346

ТК4.4
71
0,323

Изм.	Кол.уч	Лист	№ док.	Подп.	Дата
Разраб.		Курочкин			08.12
Пров.		Францев			08.12
Н.контр.		Охотников			08.12
Утв.		Панков			08.12

Т-2.0706.2-КСБ.СЦВ-РЧ

Корректировка проектно-сметной документации.
Комплексная система безопасности в городе Югорске

Система централизованного видеонаблюдения

Стадия	Лист	Листов
РП	95	

Схема электропитания.
Объект №11.2.

Фирма "СИН-СБ"

Перв.примен

Справ. №

Подп и дата

Инв. № дубл.

Взам. инв.№

Подп. и дата

Инв. № подл.